Экологичный теплоизоляционный материал - эковата

ЭКОВАТА

ОМСК ИНЖИНИРИНГ



ТЕПЛО И УЮТ В ВАШЕМ ДОМЕ

Экологически чистый натуральный утеплитель

www.ecovataomsk.ru

Справочник по нанесению эковаты

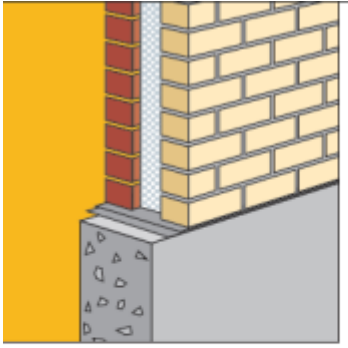

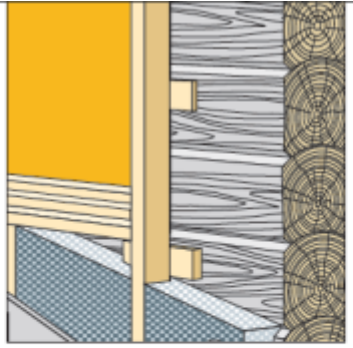

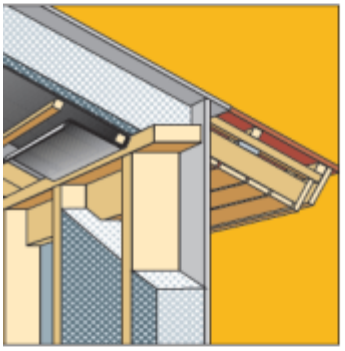

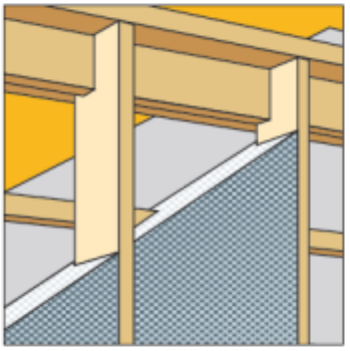

2

Утепли дом эковатой!



Введение	2
Кирпичные стены и подпол	4
Срубовые наружные стены	5
Каркасные наружные стены	6
Чердачное перекрытие	7
Мансард	8
Кровельное покрытие	9
Дымоход и вентиляционные трубы	10
Барьеры воздушного потока	11
Технические параметры	12

Теплоизоляция зданий и выбор изоляционных материалов имеют огромное значение в повседневной жизни, создании уюта и содержании здания. Эковата – эффективный, качественный и экологичный теплоизоляционный строительный материал, изготовленный из целлюлозного волокна с добавками натуральных солей. Это экологически чистый и безвредный для здоровья материал, используемый для утепления жилых, общественных и промышленных зданий как в новых проектах, так и в ремонтируемых зданиях.

Технические свойства эковаты – теплопроводность, воздухопроницаемость, влагостойкость, звукоизоляция и огнестойкость – превосходят традиционные теплоизоляционные материалы. Эковатой можно утеплять перекрытия и полы, наклонные поверхности и стенные конструкции, ее можно использовать для утепления как внутренних, так и наружных стен.

ЭКОВАТА

ОМСК ИНЖИНИРИНГ

Эковата – эффективный, качественный и экологичный теплоизоляционный строительный материал, изготовленный из целлюлозного волокна с добавками натуральных солей. Это экологически чистый и безвредный для здоровья материал, используемый для утепления жилых, общественных и промышленных зданий как в новых проектах, так и в ремонтируемых зданиях.

Эковата – эффективный утеплитель (l = 0,039 W/mK). Ее выдающиеся теплоизоляционные качества обеспечивают исходный материал продукта – натуральное древесное волокно с характерными для древесины свойствами – низкой теплопроводностью, естественной регуляцией влажности и способностью дышать. Преимущества этого теплоизоляционного материала вы оцените в любых условиях – низкая теплопроводность позволяет экономить средства на отоплении зимой и на кондиционировании воздуха летом.
Свойственная материалу естественная регуляция влажности не требует применения пароизоляции, защищает эковату и соприкасающиеся с ней деревянные конструкции от гниения и вредных грибков, облегчая и увеличивая срок эксплуатацию зданий.
В наши дни широкое использование в доме разнообразной бытовой техники, акустической аппаратуры и домашних кинозалов делает актуальным вопрос звукоизоляции. Утепленное эковатой здание обладает отличными звукоизоляционными качествами, что обеспечивается особым способом нанесения этого материала. Эковата равномерно наносится даже в узких и труднодоступных местах конструкции здания и щелях – на решетчатые конструкции, вокруг сквозных труб и проводов. Она образует плотное наполнение без швов, предотвращая возможную деформацию поверхности и уменьшая шумы от водопровода и канализации, санитарных узлов и удобств.

Эковата это огнестойкий материал, защищающий конструкции здания и преграждающий огню пути для распространения.
Входящие в состав эковаты антипирен и антисептик не допускают ее возгорания, выделяя во время пожара кристаллическую воду, которая глушит пламя и защищает конструкции от уничтожения. Анализ пожаров показывает, что изоляция эковатой задерживает распространение огня в здании.
Нанесение эковаты – один из экономически наиболее выгодных методов утепления зданий. Это возможность экономии материала во время строительства, так как от эковаты не остаются не использованные излишки, возникающие в процессе резки. Утепление здания эковатой производится в кратчайшие сроки и с гарантией. В ходе эксплуатации это позволяет экономить энергию на отоплении и кондиционировании воздуха, не требует расходов на настилку строительной пленки и оборудование дополнительной вентиляции.
Материал имеет также биологическую защиту – входящие в его состав антипирен и антисептик защищают как вату, так и здание от бактерий, не позволяют завестись грызунам и вредителям. Поэтому этот материал отлично подходит для различных домов благодаря антисептической защите, особенно для деревянных конструкций.
Все вышеперечисленные факторы создают комфорт, облегчают содержание здания и продлевают его век.



4 Кирпичные стены, подпол

(Решения отображенные на рисунке имеют информационный характер)

A Сплошная кладка
B Утепление готовой стены снаружи
(1) Изоляционный слой эковаты
(2) Ветроизолирующая плита
(3) Строительный картон
(4) Пористая древесно-волокнистая плита
(5) Стойка
(6) Планка
(7) Стяжка кладки
(8) Гидроизоляция

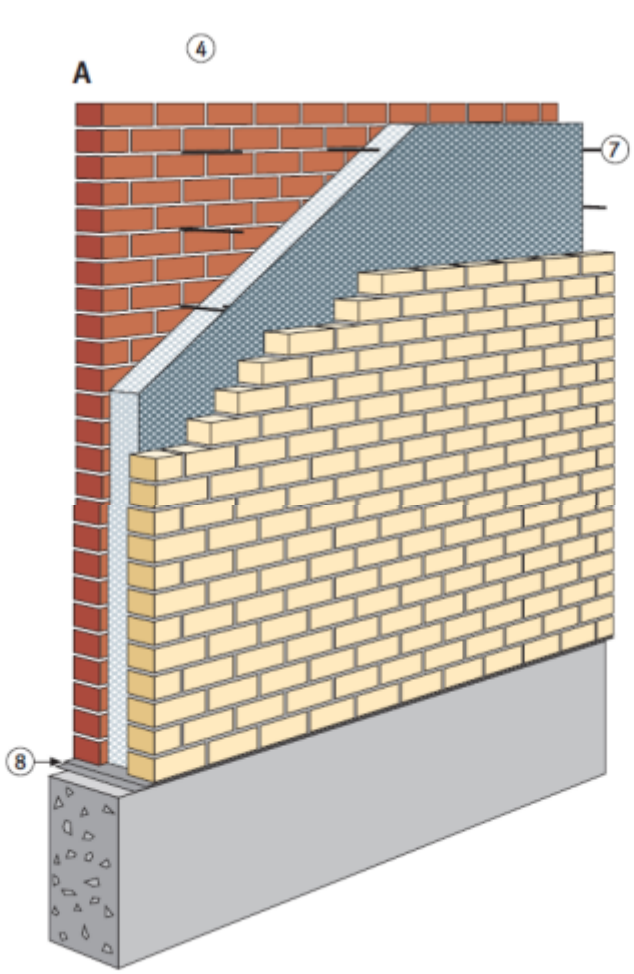

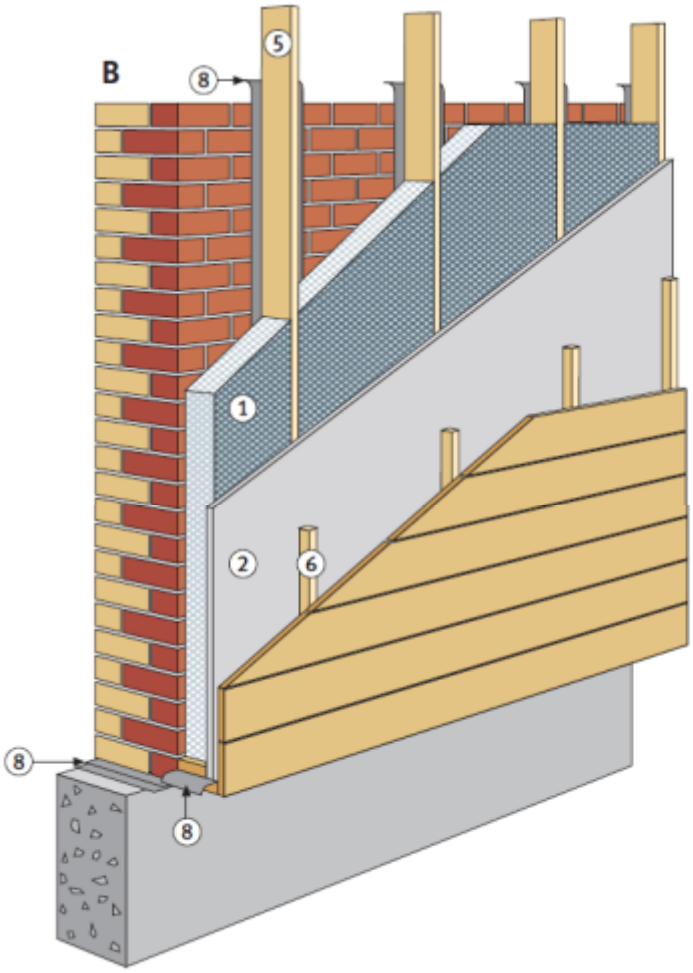

Теплый подпол

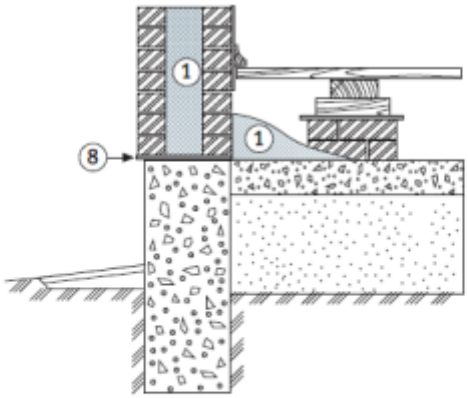

Вентилируемый подпол

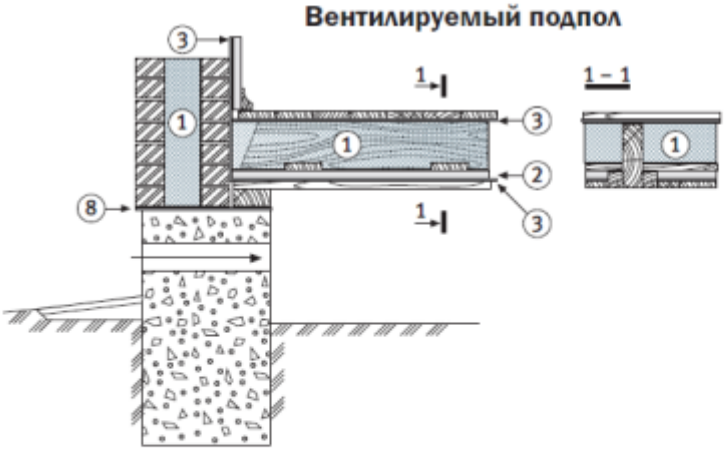

5 Срубовые стены

(Решения отображенные на рисунке имеют информационный характер)

A Утепление дома снаружи
B Утепление дома изнутри
1 Изоляционный слой эковаты
2 Ветроизолирующая плита
3 Строительный картон
4 Внутренняя отделка
5 Стойка
6 Планка
7 Клин
8 Гидроизоляция

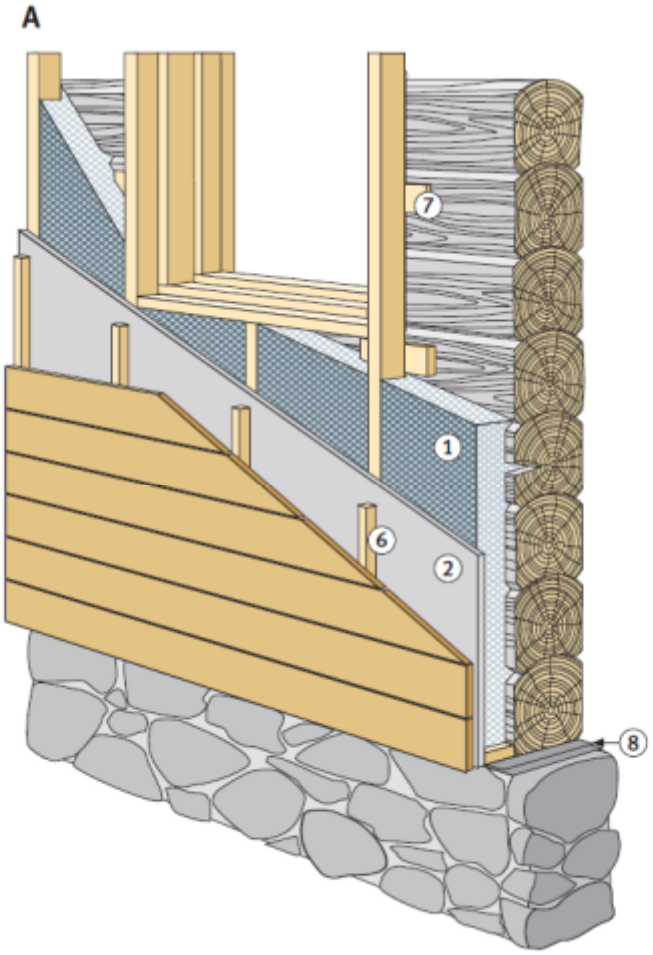

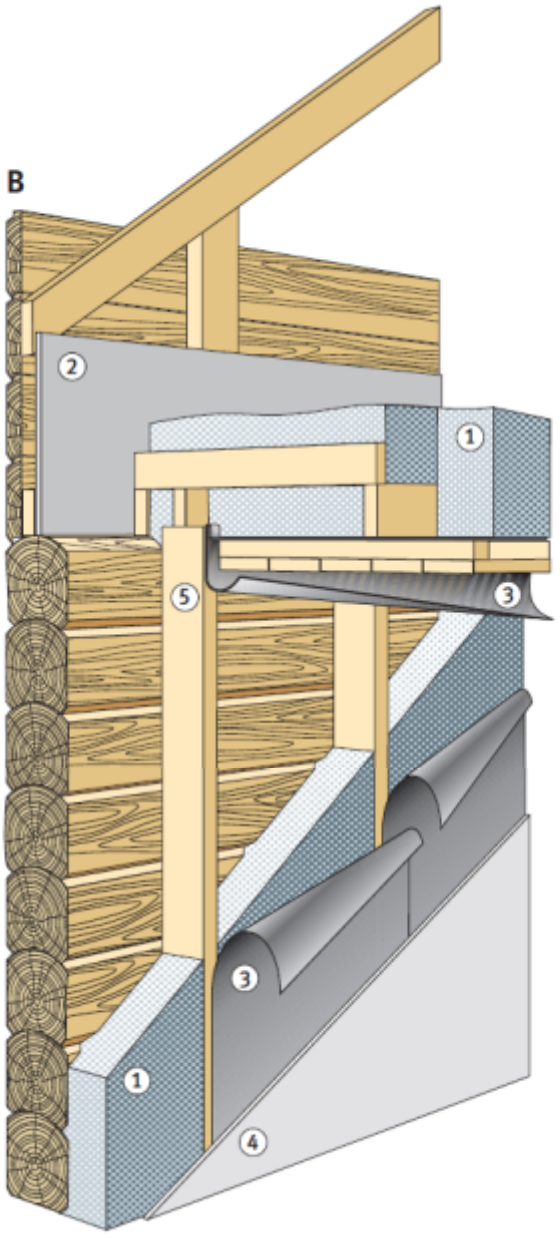

Верхнее перекрытие при обшивке снаружи

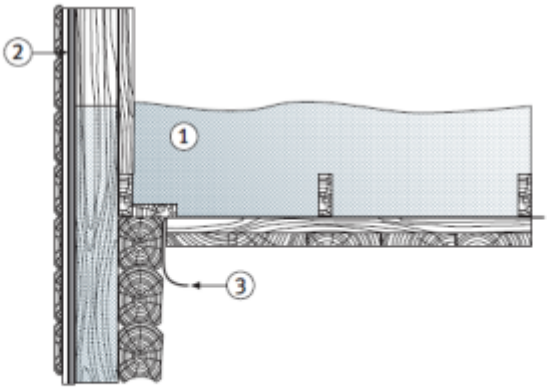

Верхнее перекрытие при обшивке изнутри

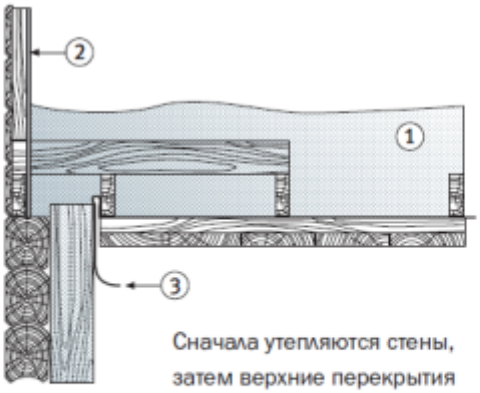

Сначала утепляются стены, затем верхние перекрытия

6 Каркасные стены

(Решения отображенные на рисунке имеют информационныи характер)

A Стена с поперечной обрешеткой
B Стена без поперечной обрешетки
(1) Изоляционный слой эковаты
(2) Ветроизолирующая плита
(3) Строительный картон
(4) Поперечная обрешетка
(5) Дополнительная планка для крепления стенной обшивки
(6) Конструкция, прикрывающая проемы на время нанесения ваты (крепится на одном уровне со стенами)
(7) Внутренняя обшивка
(8) Уплотнитель
(A)(B)(C) Нанесение эковаты

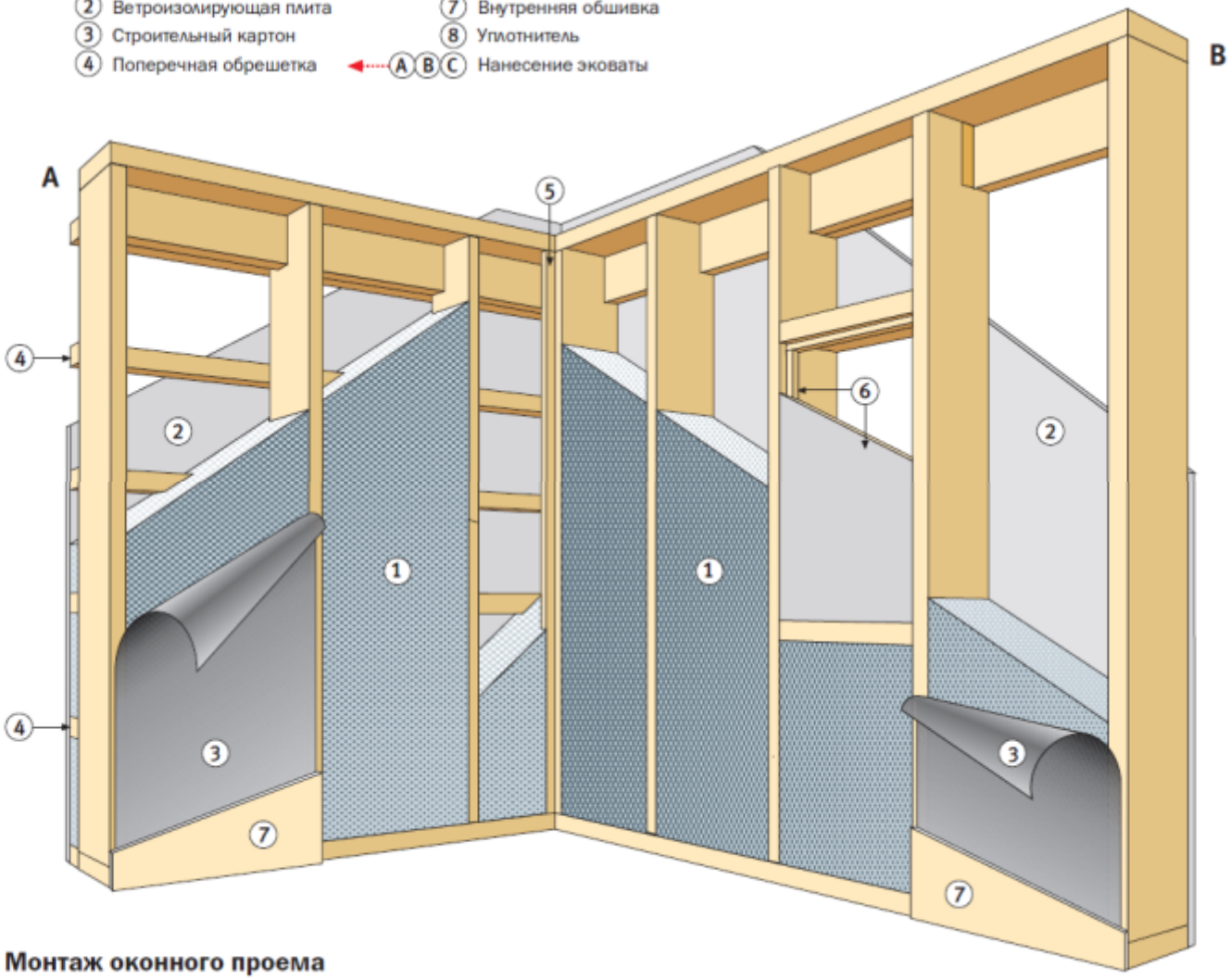

Монтаж оконного проема

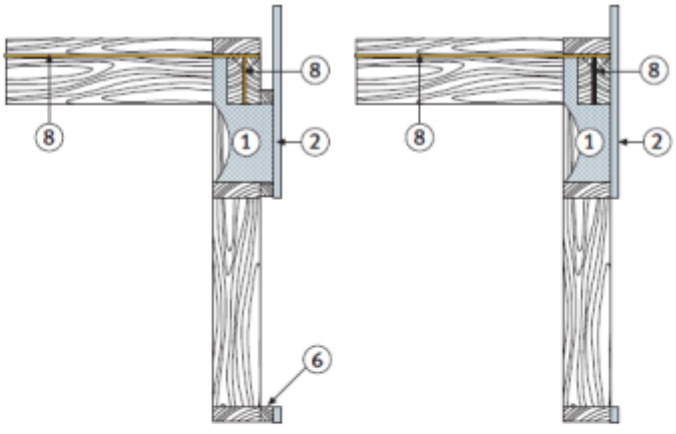

a) для стены с поперечной обрешеткой

b) для стены без поперечной обрешетки

Внешний угол здания

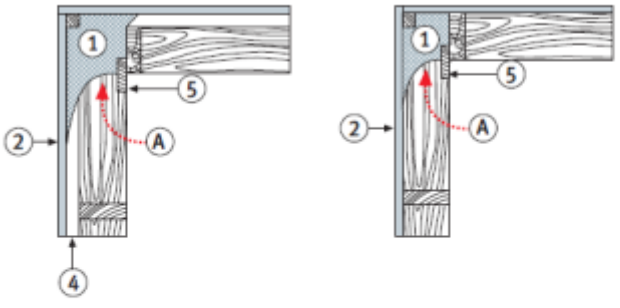

a) для стены с поперечной обрешеткой

b) для стены без поперечной обрешетки

7 Чердачное перекрытие

(Решения отображенные на рисунке имеют информационный характер)

1. Изоляционный слой эковаты
2. Ветроизолирующая плита
3. Строительный картон
4. Опорные планки

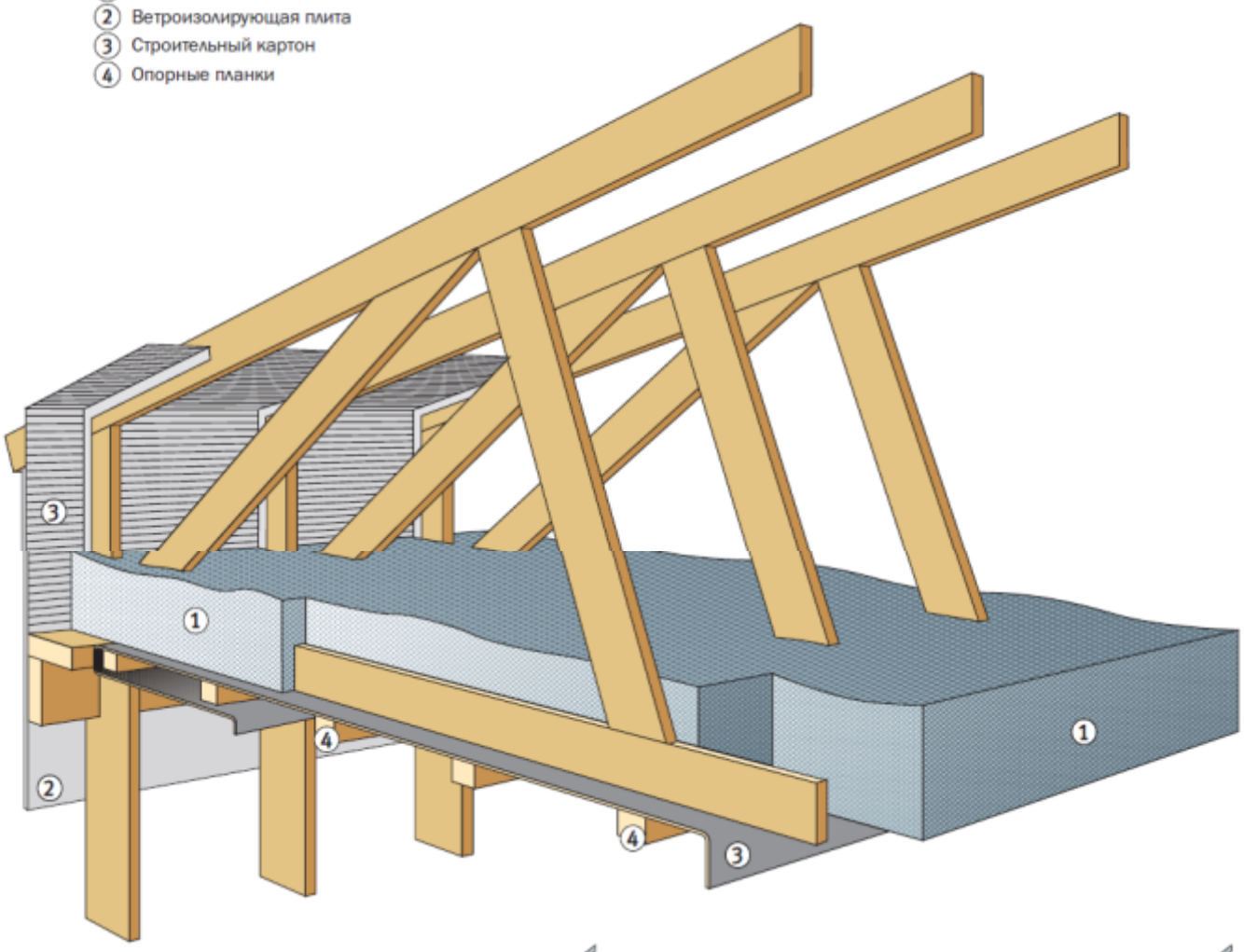

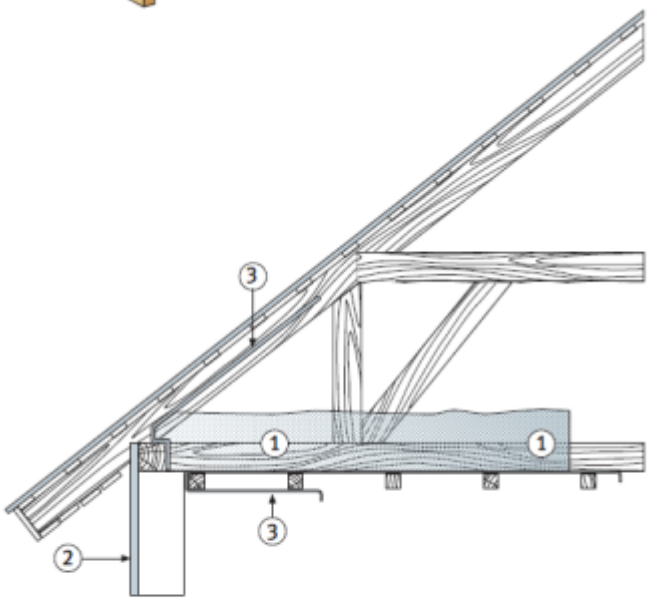

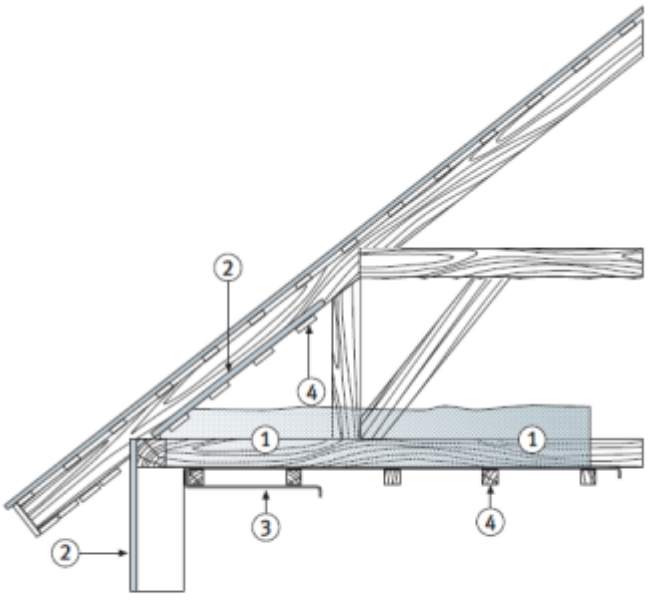

8 Мансарда

(Решения отображенные на рисунке имеют информационныи характер)

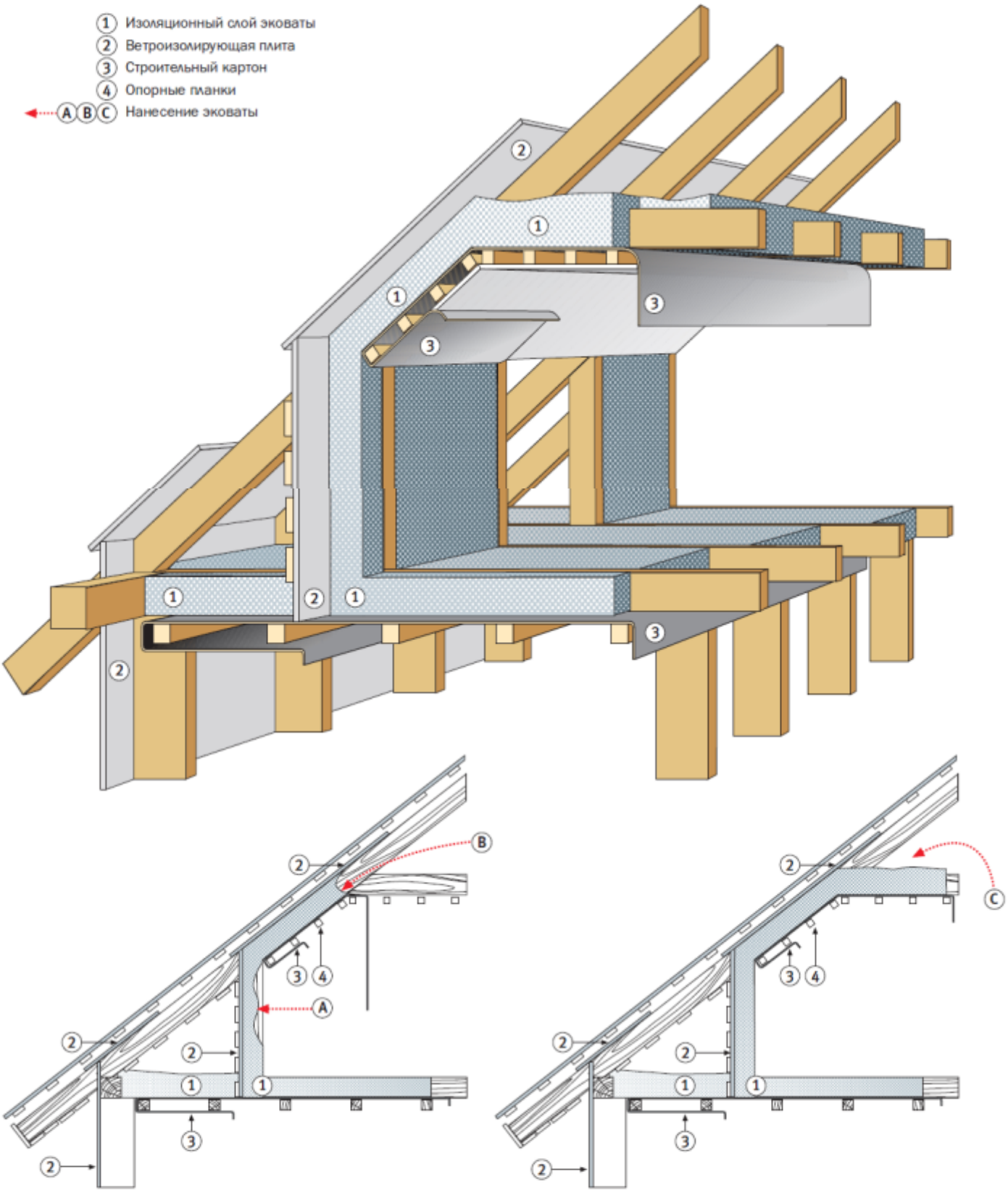

9 Конек крыши

(Решения отображенные на рисунке имеют информационный характер)

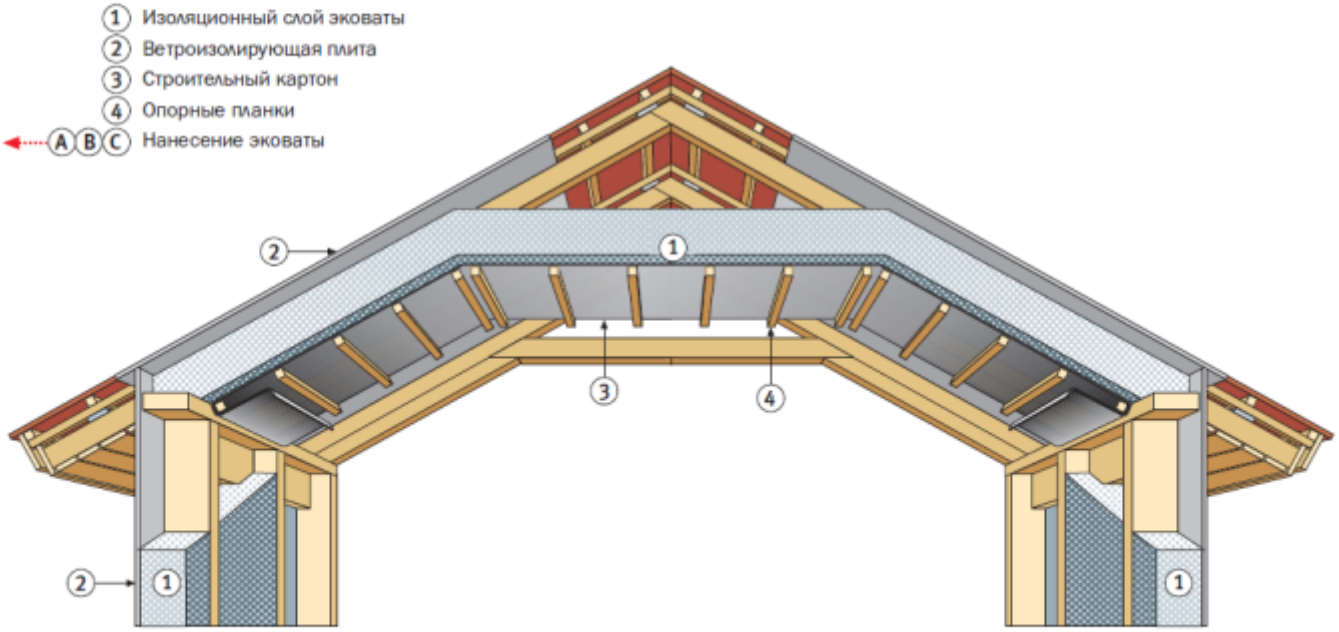

Если высота пространства
под коньком не менее 700 мм

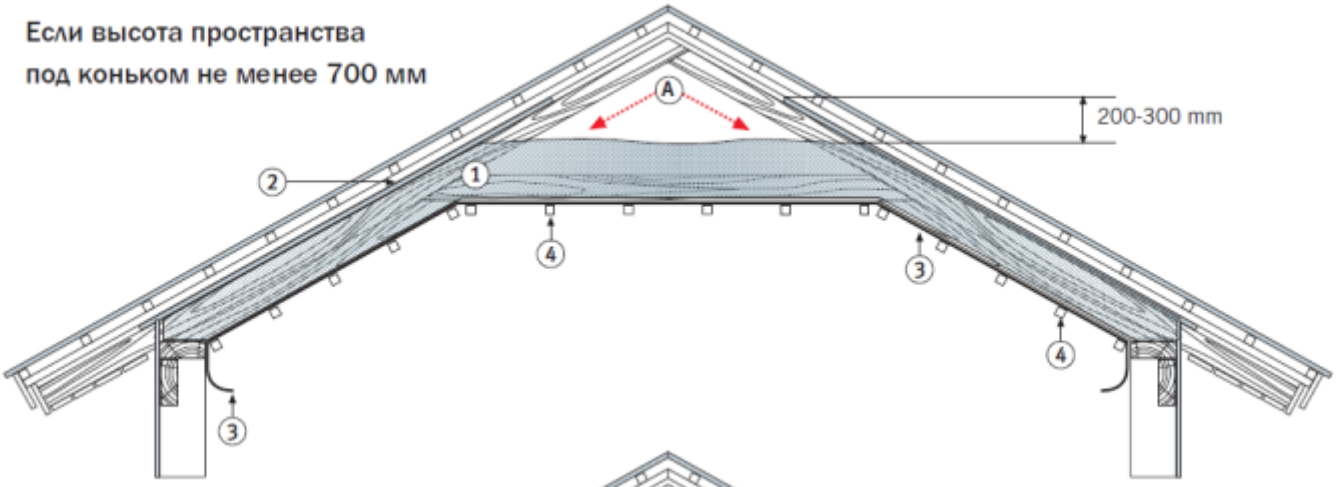

Если высота пространства
под коньком менее 700 мм

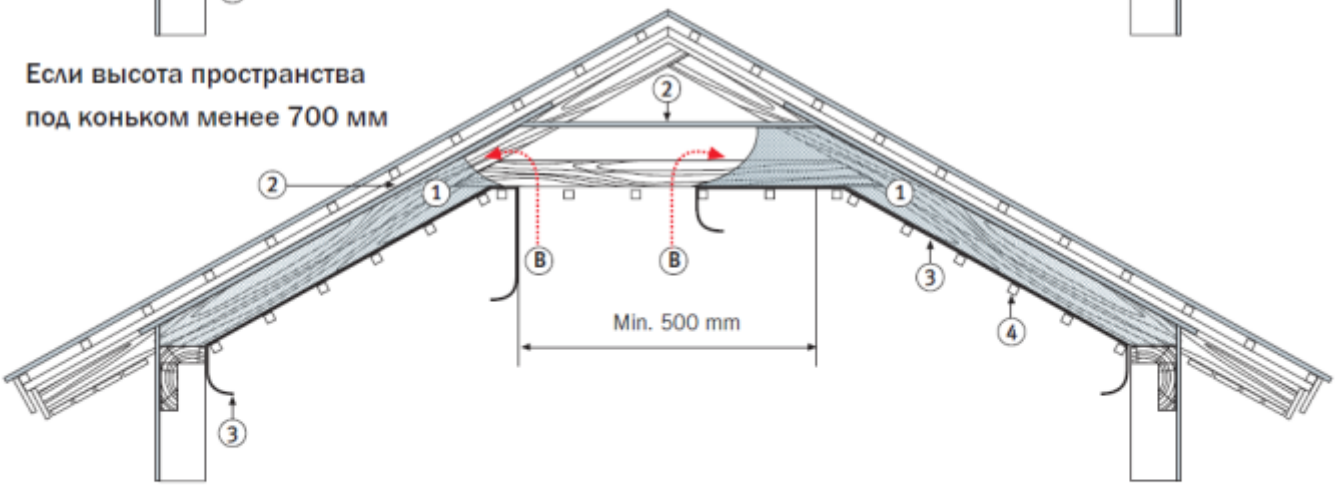

10 Дымоход, вентиляционные трубы

(Решения отображенные на рисунке имеют информационныи характер)

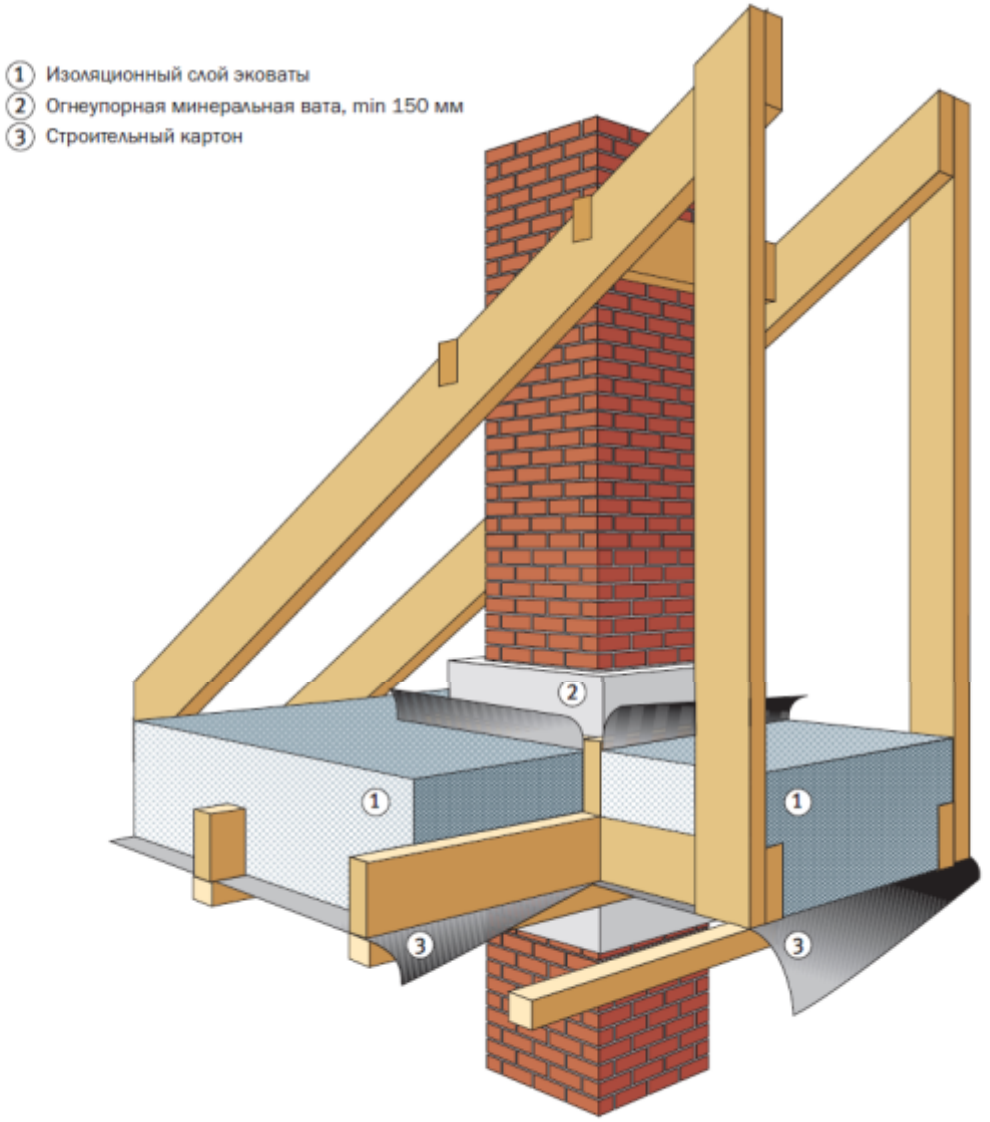

Теплоизоляция верхнего перекрытия над трубами вентиляционной системы

Над обычной вентиляционной трубой



Над изолированной вентиляционной трубой

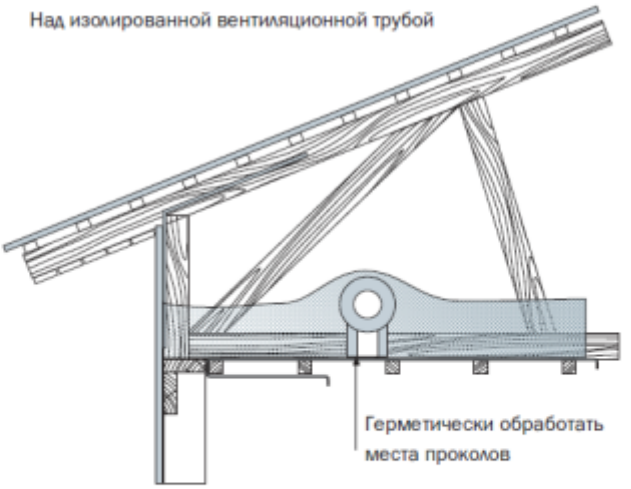

11 Барьеры воздушного потока

(Решения отображенные на рисунке имеют информационный характер)

1. Изоляционный слой эковаты
2. Строительный картон

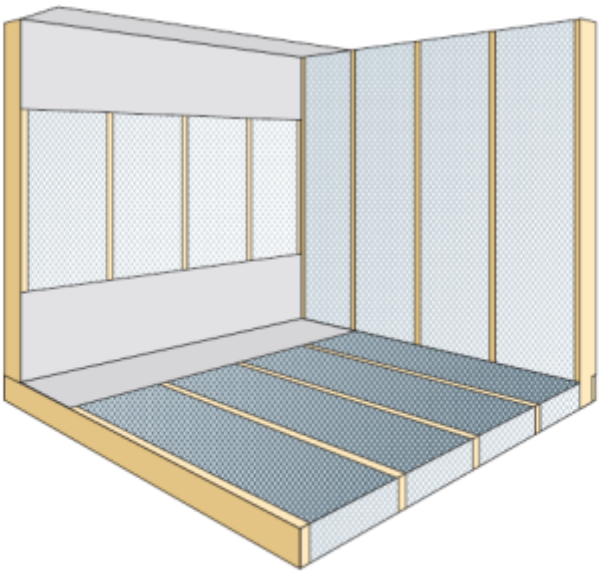

Сначала целый лист строительного картона по всей длине стены настилается между полом и стеной и потолком и стеной (половина ширины на стене, половина на полу или потолке)

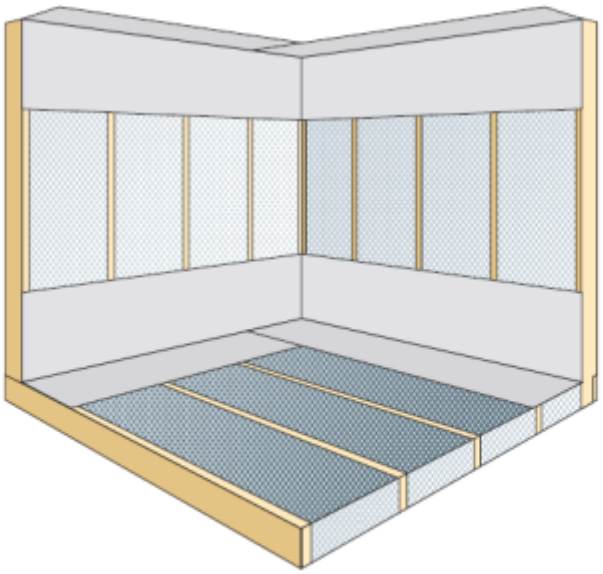

Так же строительным картоном застилаются остальные стены. Края строительного картона на полу и потолке взаимно перекрываются.

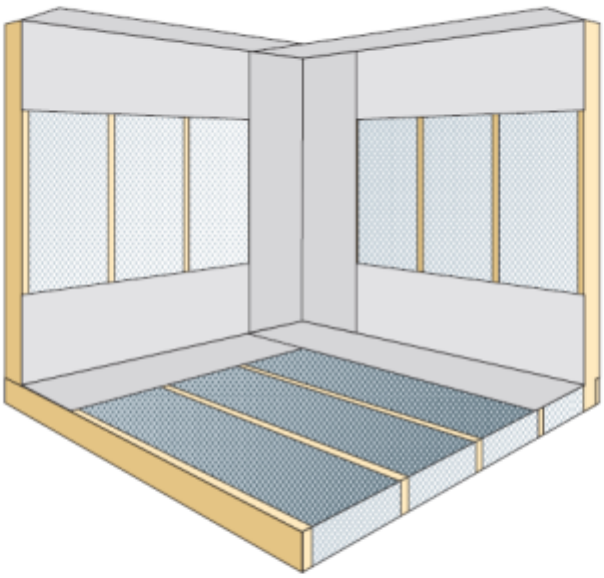

Затем настилается строительный картон во всех углах помещения.

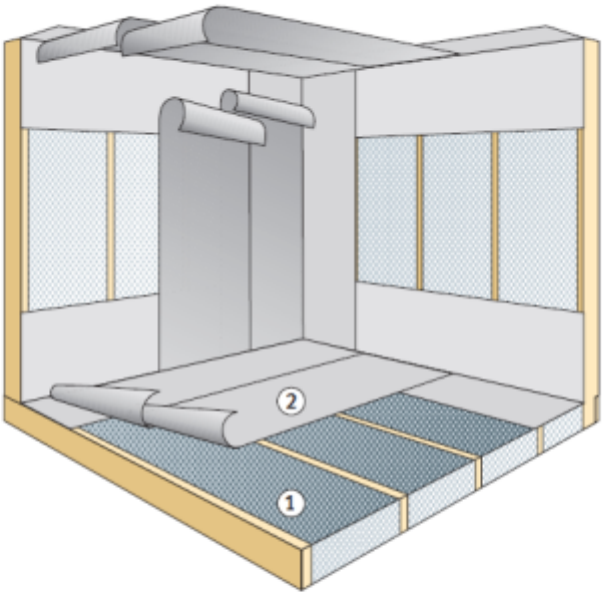

Согласно последовательности работ по нанесению теплоизоляции строительным картоном застилаются пол, стены и потолок.

12 Технические характеристики

Теплопроводность	0,04W/mk
Воздухопроницаемость	80...120 x 10 " м³/мс (30,6...40,0 кг/м³)
Группа пожаробезопасности	B1 (DIN 4102)
Естественная влажность	макс. 12% от веса сухого материала
Уровень pH	7,8 - 8,3
Упаковка	мешки
Вес упаковки	13 - 15 кг
Плотность нанесенного дутьем материала - рекомендуемая плотность:	
- верхних перекрытия	28-40 кг/м³
- стены	38-65 кг/м³
- наклонные стены	38-65 кг/м³
Исходные материалы	- 81% макулатуры
	- 12% антипирен
	- 7% антисептик



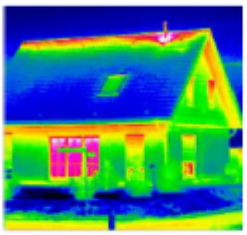

Термография



Утепление общественных зданий



Утепление перекрытий



Утепление стен



Утепление многоэтажного дома



Утепление чердака



Утепление дома

ЭКОВАТА
ОМСК ИНЖИНИРИНГ

www.ecovataomsk.ru

ООО «ЭКОВАТА ОМСК ИНЖИНИРИНГ»
644070, г. Омск, ул. 2 Линия, 61
тел./факс 56-70-01, тел.: 27-43-14
e-mail: ecovataomsk@mail.ru